HIVE Flow / Wood

Kuumaalus **S** /
Protective Bedding **S**

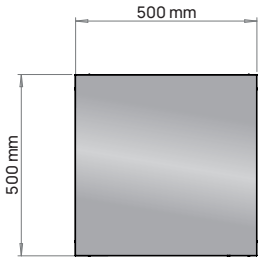

Kuumaalus **L** /
Protective Bedding **L**

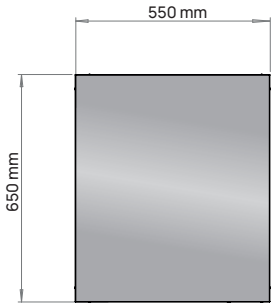

OF SAUNA

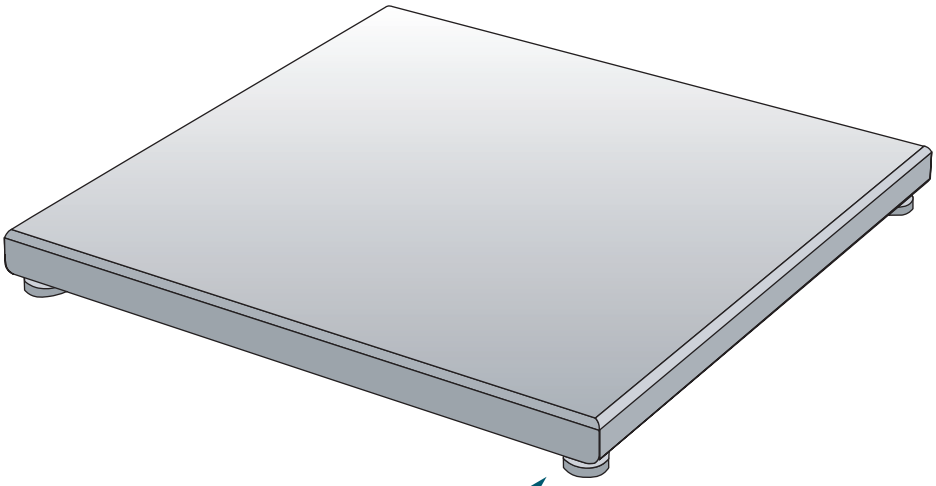

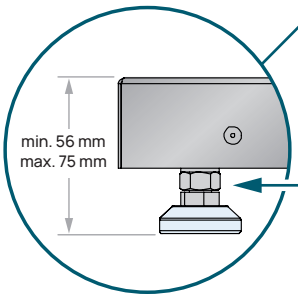

EST Mutter peab olema keeratud vastu aluse põhja!

ENG The nut must be screwed against the bottom of the plate.

EST Kuumaalus

- Aseta alus soovitud kohale. Jälgi, et aluse paigutus tagaks kerisele kasutusjuhendis sätestatud ohutuskaugused.
- Reguleeri jalgade kõrgus nii, et kuumaalus oleks horisontaalselt, kindlalt ning ei kõiguks. Võimalusel kasuta vesiloodi.
- Aseta keris aluse keskele, et kõik aluse servad jääksid kerisest võrdsele kaugusele.
- Kontrolli veelkord, et alusele asetatud kerise ohutuskaugused on tagatud.

Leia ajakohaseim materjal meie kodulehelt: www.huum.ee

ENG Protective Bedding

- Place the protective bedding where you wish. Make sure that the location of the protective bedding ensures the safety distances specified in the operating instructions of the heater.
- Adjust the height of the legs so that the protective bedding is horizontal, firm and would not sway. If possible, use a spirit level.
- Place the heater in the centre of the protective bedding so that all edges of the protective bedding are equidistant from the heater.
- Check again that the safety distances of the heater on the protective bedding are guaran-teed.

Find the latest updates on our website: www.huum.eu

Made in Estonia, EU

info@huum.eu
huum.eu
#huumsauna

HUUM OÜ
Vahi tee 9, Tartumaa
60534, Estonia