Kaski / Kuusi 220 View

HARVIA
Sauna & Spa

Let's sauna.

Barrel sauna
Instructions for installation
Ø 220 x 220 cm

Item.no.
KASKI-220-V
KUUSI-220-V

EN
DE
FR
IT
NL

S 220 m

S 220 S

Table of Contents

1. Preparing for installation 3

1 1 m .....

1 2 4

1 4

1 4 4

1 5 .....

1 .....

2. Assembling the cabin 7

2 1 .....

2 2 m .....

2 m .....

2 4 m .....

2 5 8

2.6. Installing interior fittings.....8

2 8

2 8 8

Dimensional drawing 9

Floor plan 10

Parts list 11

Assembly illustrations 12

1. Preparing for installation

R m m
m m

m
m m

1.1. Important note

- Check with your local planning authority (municipal office, magistrate) with
- m
mm
- m
m
- m
m
- Before you begin work, check the parts list to ensure that all the individual parts have been delivered. If you discover any missing parts, notify your 14
- Keep the delivery note, the invoice and the assembly instructions in a safe
- m
- All screw fittings must be pre-drilled.

Attention!
The electrical connection may only be performed by a qualified electrician or similarly qualified person.

- mm m
m m
- Wood is a natural product that can swell, shrink or warp, despite good stor age. For this reason, some force may be necessary during the installation.
- The wood of the outdoor sauna is untreated. To increase the life expectancy, mm
- m

EN

- When it rains, water can enter - the sauna barrel is not 100% watertight. To drain water from the floor, two holes are pre-drilled in the groove for the front m
  the metal bands have been fitted, so that the water can drain away.
- Condensation can cause water stains, especially under the glass pane. Dry the barrel sauna regularly by heating it up without infusion or, in the case of a combi heater, using the post-drying program.
- When using an electric sauna heater, please note
  5
- m
  m m

- **Foundation**

m m
9

S

For both types, a foundation that is absolutely flat and load-bearing must be
m
any difficulties and with a precise fit.

1.2. Anchoring the outdoor sauna

The outdoor sauna must be firmly anchored on the base plate or the strip
S
prevent damage to your, or third party, property proper anchoring is essential.

m m

1.3. Tools required

- mm m
-
- R m
- Drill bits with a diameter of 4 mm, 5 mm, 6 mm, 20 – 30 mm

- S
-

-
-
- S

m m

EN

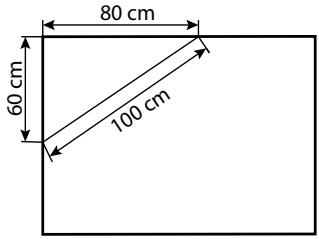

S m

m

m

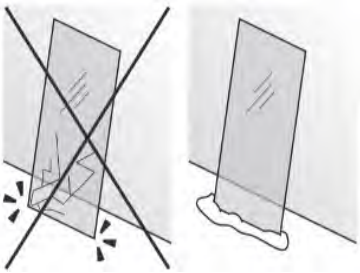

1.4. Maintenance and cleaning

- m m
  - if required, we recommend Harvia Sauna Cleaner (SAC25040 - Cleaning

- If the sauna will not be used for an extended period, we recommend heating
  m m m

Pitch pockets are not grounds for return, since they can always appear in

If these are just under the surface, heat can cause them to soften and

m
droplets of pitch occur, allow these to harden and then carefully scrape them off with a knife.

1.5. Disposal

- m

2. Assembling the cabin

ATTENTION!
Note the floor plan on Page 10 and illustrations from Page 9 onwards.

2.1. Mounting the feet

Place the impregnated feet[1,33] on the foundation (see page 9) as shown in the illustration (see page 12). Fix them temporarily with two staves[3a].

Make sure that the feet are fitted parallel to each another.

2.2. Assembling the barrel staves

Start by placing the lower stave[2] in position (with drain – see page 13).

EN

Lay five staves [3a] to the left and five to the right and screw to the feet. Make

2.3. Assembling the front and rear wall

Connect the individual parts of the front wall[7a,b,c,d, 31] (14
m
spirit level and provisionally fix in place with two staves.

ATTANTION - GLASS BREAKAGE!
At the glass element[8], the screws may ONLY be screwed in flush -

For the lighting, secure the wooden strip[12] centrally on the rear wall.

2.4. Completing the barrel

Note the placement of the staves with cable duct[3b]: 2 pcs. below the
10 2

m

Closing the barrel: Use whatever is required from the supplied filler set
(= staves[4] with strips[5,6]).

Mount the tensioning bands[24] (see page 19).

Note that the tension rods[23,25,26,27] are positioned in the lower half

Before tensioning the metal bands, remove the screws from the staves. Tighten
m m

2.5. Mounting the door

Place the door frame[13,17] in the opening from the inside. Note that the door opens outwards – the door can be attached on the left or on the right.

Fix the door in place from the outside using the cover strips[15].

The door handles[14] are screwed from the inside.

2.6. Installing interior fittings

Fit the bench support slats[9a,b] at a height of approx. 52 cm to the lower

Position the benches[18] and screw them to the stave. Attach the support feet[37]

Mount the backrests[19] approx. 20 cm above the bench.

2.7. Installing accessories

Fit the ventilation grille[38] and the stopper[34] in the lower stave. Position the floor grid[11] so that it is level.

Assemble the protection grille[35,36].
Mount the ventilation panel[29] on the inside and the insect screen[28] on the

For the lighting, first fit the metal clips on the wooden strip. Clamp the LED strip[22] and drill a hole for the cable gland at the desired location (the power
m

Use the cable cover slats[21a,b] as required for the cable installation.

2.8. Covering the roof

Install the triangular strips[10] (drip edge) at a height of approx. 116 cm.

Start attaching the bitumen shingles[30] at the triangular strip, with the top of the first shingle sheet facing down. Now lay the other shingle sheets overlapping and evenly offset. You can make the top ridge row from sections. These are laid
m

m m

Kaski / Kuusi 220 View

HARVIA
Sauna & Spa

Let's sauna.

Fasssauna
Montageanweisung
Ø 220 x 220 cm

Item.no.
KASKI-220-V
KUUSI-220-V

DE

S 220 m

S 220

Inhaltsverzeichnis

1. Montage Vorbereitung 3

1 1 .....

1 2 m 4

1 4

1 4 4

1 5 R .....

1.6. Entsorgung.....

2. Montage Kabine 7

2 1 S .....

2 2 .....

2 R .....

2 4 .....

2 5 8

2 8

2 8

2 8 8

Abbildung Abmessungen S **9**

Grundriss S **10**

Stückliste S **11**

Montage Abbildungen S **12**

1. Montage Vorbereitung

S S S
S m

Sie finden diese m
m m

1.1. Wichtige Hinweise

- Erkundigen Sie sich bei Ihrer zuständige Baubehörde (Gemeindeamt, Ma
m
- Ein solides Fundament ist wichtig für die Haltbarkeit sowie für die Sicherheit
m m m
m
- m
den. Keine Gewährleistung bei auftretenden Schäden.
- S
Dabei muss gewährleistet sein, dass die Zufahrt zum Entladeort möglich ist.
- Kontrollieren Sie, bevor Sie mit der Arbeit beginnen, anhand der Stückliste, ob alle Einzelteile auch tatsächlich mitgeliefert wurden. Sollten Einzelteile ausnahmsweise fehlen, benachrichtigen Sie spätestens 14 Tage nach Erhalt der Kabine Ihren Händler.
- Bewahren Sie den Lieferschein, die Rechnung und die Montageanleitung für
R
- S
- m

Achtung!
Der Elektroanschluss darf nur durch eine Elektrofachkraft oder eine vergleichsweise qualifizierte Person ausgeführt werden.

- Wir empfehlen, die im Lieferumfang enthaltenen Bitumenschindeln zeitnah
m
- Holz ist ein Naturprodukt, das trotz guter Lagerung aufquellen, schwinden oder sich verziehen kann. Aus diesem Grund kann es vorkommen, dass bei
m
- Das Holz der Außensauna ist unbehandelt. Um die Lebensdauer zu erhöhen, empfehlen wir, außen mit einer geeigneten Holzschutzfarbe zu streichen.
- m

DE

- R mm S
  100% dicht. Zur Wasserableitung am Boden sind in der untersten Daube
  R
  nach der Montage der Stahlbänder nach unten offen sein, damit das Wasser

- Durch Kondenswasser kann es zu Wasserflecken, besonders unter der Glas scheibe kommen. Trocknen Sie die Fasssauna regelmäßig durch aufheizen
  m m mm
- S S
  S S 5
  - Einbau der externen Saunasteuerung in ein Schutzgehäuse
- m S S
  m m S mm
  m

1.2. Fundament

Diese folgenden Fundmente haben sich in der Praxis bewährt - siehe Seite 9:
m
S m

Dabei ist bei beiden Varianten ein absolut waagrechtes und tragfähiges Funda ment zu gewährleisten. Nur so kann eine einwandfreie Montage der Außensauna mit einer exakten Passgenauigkeit gewährleistet werden.

1.3. Verankerung der Außensauna

Es ist sehr wichtig, dass die Außensauna fest mit der Bodenplatte oder dem Streifenfundament verankert wird. Bei starkem Wind können große Kräfte auf die Gartensauna einwirken. Um Schäden am eigenen oder fremden Eigentum
m

Wir weisen Sie darauf hin, dass die Verankerung der Gartensauna im Verantwortungsbereich des Kunden liegt, und wir für auftretende Schäden keine Gewährleistung übernehmen.

1.4. Benötigtes Werkzeug

- Hammer und Beilageholz und einen Gummihammer
- m
- R m
- Bohrer mit Durchmesser 4 mm, 5 mm, 6 mm, 20 - 30 mm (für Stromkabel S
-

- Gabelschlüssel
- m
-
- Säge

S m

Ablängen auf Naturmaß

m

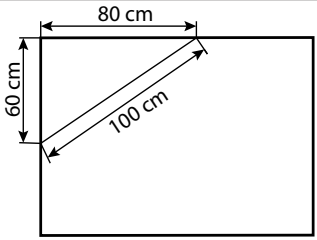

Vorsichtiger Umgang mit Glas: Besondere Vorsicht gilt den Glaskanten - Gehärtetes Glas kann bei Stößen in kleine Scherben zerspringen. Legen Sie ein Schutzpolster (z.Bsp.: Verpackungs-Karton) unter die Glaskante.

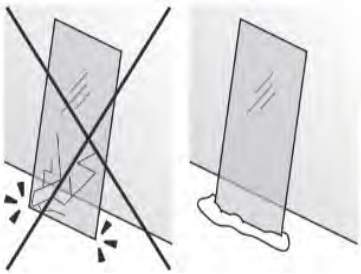

1.5. Wartung und Reinigung

- S m m
  S m m S
  S 25040 R
- Wird die Sauna längere Zeit nicht benutzt, empfehlen wir, die Kabine einmal im Monat aufzuheizen, um Schimmelbildung vorzubeugen.

R m mm
mm m m
in welcher Tiefe diese sich befinden.

Wenn diese knapp unter der Oberfläche sind brechen sie bei Hitzeent

Das ausgelaufene Harz kann man mit einem Aceton gedrängtem Lappen entfernen. Wenn lediglich Harztropfen entstehen, lassen Sie diese aus härten und schaben sie anschließend mit einem Messer vorsichtig ab.

1.6. Entsorgung

- Entsorgen Sie die Verpackungsmaterialien nach den gültigen Ent

2. Montage Kabine

ACHTUNG!
Beachten Sie den Grundriss auf Seite 10 und die Abbildungen ab Seite 9.

2.1. Montage Standfüße

Legen Sie die imprägnierten Standfüße[1,33] auf das Fundament (siehe Seite 9)
S 12 S
provisorisch mit zwei Dauben[3a].

Beachten Sie, dass die Standfüße parallel montiert werden.
S m

2.2. Montage Fassdauben

Beginnen Sie mit der Verlegung der unteren Daube[2] (mit Abfluss - siehe Seite 13).

mm m R m
m

Verlegen Sie je 5 Dauben [3a] links und rechts und verschrauben diese mit den Standfüßen. Beachten Sie, dass kein Spalt zwischen den Dauben sicht

DE

2.3. Montage Vorder- und Rückwand

Verbinden Sie die Einzelteile der Vorderwand[7a,b,c,d, 31] (S 14
Stellen Sie die Wände in die Nut der Dauben. Kontrollieren Sie die lotrechte Aus richtung mit der Wasserwaage und fixieren dies provisorisch mit zwei Dauben.

VORSICHT - GLASBRUCH!
Beim Glaselement[8] dürfen die Schrauben NUR bündig eingeschraubt werden - versenkte Schrauben können Glasbruch auslösen.

Für die Beleuchtung fixieren Sie die Holzleiste[12] mittig an der Rückwand.

2.4. Fertigstellung Fass

Beachten Sie, die Platzierung der Dauben mit Kabelkanal[3b]: 2 Stk. unterhalb der Bänke (Reihe 10) - für Licht; 2 Stk. zur freien Verwendung.

S S m
R m S
m S m m
lieferten Füllset (= Dauben[4] mit Leisten[5,6])
Montieren Sie die Spannbänder[24] (siehe Seite 19).

Beachten Sie, dass die Spannstangen[23,25,26,27] in der unteren Hälfte

Vor dem Spannen der Metallbänder entfernen Sie die Schrauben der Dauben. Spannen Sie die Metallbänder so fest, dass kein Spalt zwischen den Dauben sichtbar ist. Dies muss regelmäßig kontrolliert und ggf. nachgespannt werden.

2.5. Montage Tür

Der Türrahmen[13,17] wird von innen in die Öffnung gestellt. Beachten Sie, dass die Türöffnung nach außen erfolgt - der Türanschlag ist links und rechts möglich.

Fixieren Sie die Tür von außen mit den Abdeckleisten[15].

Türgriffe[14] werden von innen verschraubt.

2.6. Montage Inneneinrichtung

Montieren Sie die Bankauflageleisten[9a,b] in eine Höhe von ca. 52 cm zur

Legen Sie die Bänke[18] ein und verschrauben diese mit der Daube. Befestigen Sie die Stützfüße[37] an den Bänken.
Befestigen Sie die Rückenlehnen[19] ca. 20 cm über der Bank.

2.7. Montage Zubehör

Montieren Sie die Lüftungsgitter[38] und den Stoppel [34] in der unteren Daube. Legen Sie den Bodenrost[11] waagrecht ein.

Montage Ofenschutzgitter[35,36].
Montage Lüftungsteller[29] innen und Insektenschutzgitter[28] außen.

m S mm

Klemmen Sie die LED-Leiste[22] ein und bohren an gewünschter Stelle die Ka beldurchführung (Netzgerät darf außerhalb der Sauna platziert werden).

Die Kabelabdeckleisten[21a,b] je nach Kabelverlegung verwenden.

2.8. Montage Dacheindeckung

Montieren Sie die Dreiecksleisten[10] (Regen-Tropfnase) in einer Höhe von ca. 11 m
Beginnen Sie mit der Montage der Bitumen-Schindeln[30] an der Dreiecksleiste m S S
Schindelbahnen überlappend und mit gleichmäßigem Versatz. Die Firstreihe S m
S

Die Montageleisten an den Innenwänden können jetzt entfernt werden.

Kaski / Kuusi 220 View

HARVIA
Sauna & Spa

Let's sauna.

Sauna tonneau
Instructions de montage
Ø 220 x 220 cm

Item.no.
KASKI-220-V
KUUSI-220-V

FR

S 220 m

S 220

Table des matières

1. Préparation du montage 3

1 1 R m m .....

1 2 4

1 4

1 4 4

1.5. Entretien et nettoyage.....

1 m .....

2. Montage de la cabine 7

2 1 .....

2 2 .....

2 .....

2 4 .....

2 5 8

2 m 8

2 8

2 8 8

Illustration des dimensions 9

Plan de construction 10

Nomenclature 11

Illustrations de montage 12

1. Préparation du montage

m m
m m m

m m
m m m

1.1. Remarques importantes

- R
  (bureau municipal, magistrat) sur les règles de construction et les normes
- Pour la durabilité et la sécurité de votre sauna extérieur, il est important que
  mm
- m
  mm
- m m m m
  m
- Avant de commencer les travaux, vérifiez au moyen de la nomenclature si
  S
  manquent, informez votre revendeur dans les 14 jours suivant la réception
- Conservez le bon de livraison, la facture et les instructions de montage en
- m m
-

Attention !
Seul un électricien spécialisé ou une personne ayant une qualifi
m m

- mm m m
  m m
- Malgré un stockage correct, le bois est un produit naturel qui peut gonfler,
  m
  m
- Le bois du sauna extérieur n’est pas traité. Pour augmenter sa durée de vie,
  mm
-

FR

- En cas de pluie, il peut y avoir des infiltrations d’eau - le sauna tonneaux n’est pas étanche à 100%. Pour l’évacuation de l’eau au sol, deux trous sont m
  vers après le montage des bandes d’acier afin que l’eau puisse s’écouler.
- L’eau de condensation peut provoquer des taches sur le bois, en particulier sous la vitre. Séchez régulièrement le sauna à tonneau en le faisant chauffer sans arroser les pierres ou, dans le cas du poêle combi, en utilisant le pro mm
- Lorsque vous utilisez un chauffe-sauna électrique, notez: mm 5 mm
- Lors de l‘utilisation d‘un poêle de sauna combiné, veuillez noter: m

1.2. Fondation

9

• Semelles filantes

Dans les deux variantes, une fondation absolument horizontale et porteuse doit m m m

1.3. Ancrage du sauna extérieur

m m
aux semelles filantes. Par vent fort, de grandes forces peuvent agir sur le sau na de jardin. Afin d’éviter d’endommager votre propriété ou les biens de tiers, m

mm

1.4. Outils requis

- Marteau, cales et maillet en caoutchouc
-
- R m
- Foret de 4 mm, 5 mm, 6 mm, 20 – 30 mm de diamètre (pour le câble élec
-

-
-
-
- S

m

S

Réalisation du câblage

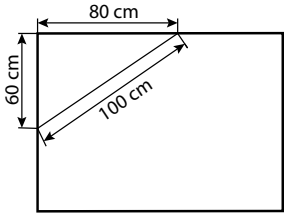

m

bords de la vitre ; en cas de choc, le verre trempé peut se briser en petits morceaux. Placez un rembourrage de protection (par ex., un emballage

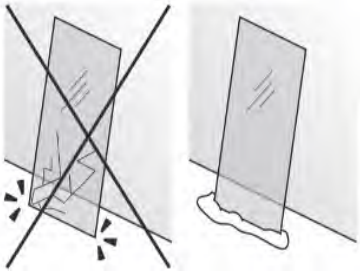

1.5. Entretien et nettoyage

- L’intérieur du sauna doit être nettoyé à l’aide d’un chiffon humide. Utilisez uniquement de l’eau chaude - si nécessaire, nous vous recommandons d’uti
  S S 25040
- Si le sauna n’est pas utilisé pendant une période prolongée, nous recom mandons de chauffer la cabine une fois par mois pour prévenir la formation
  m

Les poches de résine ne constituent pas un motif de réclamation, en rai
m
m

Si elles se trouvent juste sous la surface, elles éclatent et s’écoulent

Retirez la résine écoulée à l’aide d’un chiffon imbibé d’acétone. Si vous constatez uniquement des gouttes de résine, attendez qu’elles aient durci, puis grattez-les avec précaution à l’aide d’un couteau.

1.6. Élimination

- m m m m m
  m

2. Montage de la cabine

ATTENTION !
R 10
9

2.1. Montage des pieds

Posez les pieds imprégnés[1,33] sur la fondation (voir page 9) comme indiqué sur le schéma (voir page 12). Fixez-les provisoirement à l'aide de deux douves[3].

m
m

2.2. Montage des douves de tonneaux

Commencez par poser la douve inférieure[2] (avec écoulement, voir page 13).

m

Posez 5 douves à gauche[3a] et 5 douves à droite[3b] et vissez-les aux pieds. Ce faisant, veillez à ce que l'espace entre les douves soit visible !

FR

2.3. Montage des parois avant et arrière

Assemblez les différentes pièces des parois avant[7a,b,c,d, 31] (14
m
niveau à bulle et fixez-le provisoirement avec deux douves.

ATTENTION - BRIS DE VERRE !
Pour l'élément en verre[8], les vis ne doivent être vissées QUE de manière affleurante - des vis encastrées peuvent provoquer des bris de verre.

Pour l'éclairage, fixez le tasseau en bois[12] au milieu de la paroi arrière.

2.4. Finition du tonneau

Notez le placement des douves avec passage de câbles[3b]: 2 pièces
10 m 2

m m m
fourni (= douves[4] avec baguettes[5,6])

Veillez à ce que les barres de tension[23,25,26,27] soient placées dans
m

Mettez en place les colliers de serrage[24] (voir page 19).

Avant de tendre les bandes métalliques, retirez les vis des douves. Tendez les
m m
m

2.5. Montage de la porte

Placez le cadre de la porte[13,17] dans l'ouverture depuis l'intérieur. Veillez à

Fixez la porte de l'extérieur avec les baguettes de couverture[15].
Les poignées de porte[14] sont à visser de l'intérieur.

2.6. Montage de l'équipement intérieur

Montez les baguettes d'appui des bancs[9a,b] à environ 52 cm au-dessus de

Mettez les bancs[18] en place et vissez-les à la douve. Fixez les pieds[37] sur

Fixez les dossiers[19] à env. 20 cm au-dessus des bancs.

2.7. Montage des accessoires

Montez la grille d'aération[38] et le bouchon [34] dans la douve inférieure.
Posez la grille de sol[11] à l'horizontale.
Montage de la grille de protection du poêle[35,36].
Montage du plateau de ventilation[29] à l'intérieur et de la moustiquaire[28] à

Pour l'éclairage, montez d'abord les clips métalliques sur le tasseau en bois.
Fixez la barre à LED[22] et percez le passage de câble à l'endroit souhaité
m

Utiliser les baguettes de couverture de câbles[21a,b] en fonction de la pose des câbles.

2.8. Montage de la couverture de toit

Montez les baguettes triangulaires[10] (nez de gouttière) à une hauteur d'environ
11 m
mm m m
m m m
m
m m

Kaski / Kuusi 220 View

HARVIA
Sauna & Spa

Let's sauna.

Sauna a botte

Istruzioni di montaggio

Ø 220 x 220 cm

Item.no.
KASKI-220-V
KUUSI-220-V

IT

S 220 m

S 220

Indice

1. Preparazione per il montaggio 3

1 1 m .....

1 2 m 4

1 4

1 4 4

1 5 .....

1 Sm m .....

2. Montaggio cabina 7

2 1 .....

2 2 .....

2 .....

2 4 m m .....

2 5 8

2 m 8

2 8

2 8 8

Figura Misure m **9**

Pianta m **10**

Elenco dei pezzi m **11**

Figure di montaggio m **12**

1. Preparazione per il montaggio

m
m m m m m m

m
m m

1.1. Indicazioni importanti

- Informatevi presso l’autorità edilizia competente locale (ufficio comunale o m m
- S m m m m
-
- m m
- Prima di iniziare i lavori, controllare in base all’elenco dei pezzi se tutti i singoli componenti sono stati effettivamente forniti. Se eccezionalmente dovessero mancare dei singoli componenti, contattare il proprio fornitore entro 14 giorni m
- Conservate la bolla di consegna, la fattura e le istruzioni di montaggio in un m
- m m
-

Attenzione!
m
specializzati o da persone con una qualifica simile.

- S m m m m
- Il legno è un prodotto naturale che può gonfiarsi, ritirarsi o deformarsi anche mm m m
- Il legno della sauna esterna non è trattato. Per aumentare la durata di vita, si
- m

IT

- m m
  abile al 100%. Per far defluire l’acqua dal pavimento, nella scanalatura della

  Dopo il montaggio delle cerniere in acciaio, questi fori devono essere aperti sul fondo, in modo che l’acqua possa defluire.
- La condensa può causare macchie d’acqua, soprattutto sotto il vetro. Asciugare regolarmente la sauna a botte riscaldandola senza infusione o, nel caso dei riscaldatori Combi, utilizzando il programma di asciugatura notturna.
- Quando si utilizza un riscaldatore elettrico per sauna, tenere presente che:

  5
  m

- Quando si utilizza un riscaldatore combinato, si prega di notare che: svuotare
  m m

1.2. Fondamenta

I seguenti elementi per le fondamenta hanno dimostrato la loro efficacia nella pratica, si veda pagina 9:

Con entrambe le varianti, devono essere garantite fondamenta perfettamente
S m
m

1.3. Ancoraggio della sauna all’aperto

m m m
stra di fondo o alla striscia di fondazione. In caso di vento forte, grandi forze

o a quella di altri, un ancoraggio professionale è assolutamente necessario.
mm
m m

1.4. Attrezzi necessari

- Martello, pezzo di legno e martello in gomma
-
-
- Punte per trapano da 4 mm, 5 mm, 6 mm, 20 – 30 mm

-

- Chiave fissa
-
- S
- S

Questo simbolo indica consigli e indicazioni utili

Taglio alla lunghezza effettiva

m

IT

Verifica dell’ortogonalità:

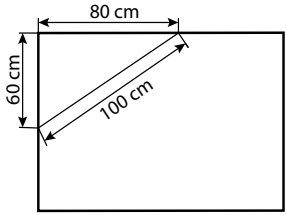

ai bordi del vetro – il vetro temprato può frantumarsi in piccoli pezzi in caso
m

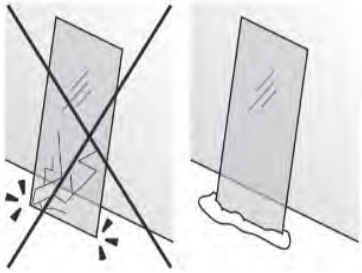

1.5. Manutenzione e pulizia

- m
  acqua calda, se necessario si consiglia Harvia Sauna Cleaner (SAC25040

- Se la sauna non viene utilizzata per un tempo prolungato, si consiglia di riscaldare la cabina una volta al mese per evitare la formazione di muffe.

m m
m

Quando sono appena al di sotto della superficie, con lo sviluppo del
m

R m m S
sono presenti solo gocce di resina, lasciarle indurire e poi raschiarle con

1.6. Smaltimento

- Sm m m m m m
  m m

2. Montaggio cabina

ATTENZIONE!
Osservare la pianta a Pagina 10 e le figure da Pagina 9.

2.1. Montaggio dei piedi di appoggio

Posizionare i piedi di appoggio impregnati[1,33] sulle fondamenta (vedere pagina 9 m m 12 m m
con due doghe[3a].

m m
m

2.2. Montaggio delle doghe della botte

Iniziare poggiando la doga inferiore[2] (con scarico - vedere pagina 13).

m m m

Posare 5 doghe[3a] a sinistra e a destra e avvitarle ai piedi di appoggio. Assi

2.3. Montaggio della parete anteriore e di quella posteriore

IT

Collegare i singoli componenti della parete anteriore[7a,b,c,d, 31] (
14
m
perpendicolare con la livella a bolla e fissarlo provvisoriamente con due doghe.

ATTENZIONE - ROTTURA DEL VETRO!
Sull'elemento di vetro[8] le viti devono essere avvitate SOLO a livello, le

Per l'illuminazione, fissare il listello in legno[12] al centro della parete posteriore.

2.4. Completamento della botte

Da notare la disposizione delle doghe con passacavi[3b]: 2 pz sotto le panche (fila 10) - per luce; 2 pezzi per uso gratuito.

m m
m m
pimento fornito in dotazione (= doghe[4] con listelli[5,6])
Montare le fasce di tensione[24] (vedere pagina 19).

Si noti che le aste di tensione[23,25,26,27] sono posizionate nella metà

Prima di tendere le fasce metalliche, rimuovere le viti dalle doghe. Stringere le fasce metalliche in modo che non sia visibile alcuno spazio tra le doghe. Questo deve essere controllato regolarmente e, se necessario, riserrare.

2.5. Montaggio della porta

Inserire il telaio della porta[13,17] nell'apertura dall'interno. Si noti che l'apertura

Fissare la porta dall'esterno con i listelli di copertura[15].

m

2.6. Montaggio dell'allestimento interno

Montare i listelli di supporto della panca[9a,b] a un'altezza di circa 52 cm ris

Inserire le panche [18] e avvitarle alla doga. Fissare i piedi di appoggio[37] alle

Fissare gli schienali[19] circa 20 cm sopra la panca.

2.7. Montaggio accessori

Montare la griglia di ventilazione[38] e il tappo [34] nella doga inferiore.
Inserire la griglia di fondo[11] orizzontalmente.
Montaggio della griglia di protezione della stufa[35,36].
Montaggio dei supporti per la ventilazione[29] all'interno e della griglia di pro tezione per gli insetti[28] all'esterno.

Per l'illuminazione, montare prima le clip metalliche sul listello in legno. Bloccare il listello per LED[22] e forare il passacavo nella posizione desiderata (l'alimen

Utilizzare la piastra copricavi[21a,b] dopo ogni posa dei cavi.

2.8. Montaggio della copertura del tetto

Montare i listelli triangolari[10] (nasello di sgocciolamento) a un'altezza di circa 11 m
Iniziare con il montaggio delle tegole bituminose[30] sul listello triangolare con una

m m m m
sezioni. Queste sono disposte in modo sovrapposto a spina di pesce. Prestare

m m

Kaski / Kuusi 220 View

HARVIA
Sauna & Spa

Let's sauna.

Vatsauna
Montagehandleiding
Ø 220 x 220 cm

Item.no.
KASKI-220-V
KUUSI-220-V

NL

S 220 m

S 220 S

Inhoudsopgave

1. Montagevoorbereiding 3

1 1 .....

1 2 4

1 4

1 4 4

1 5 .....

1 .....

2. Montage cabine 7

2 1 .....

2 2 .....

2 .....

2 4 .....

2 5 8

2 8

2 8

2 8 8

Afbeelding afmetingen 9

Plattegrond 10

Stuklijst 11

Montage afbeeldingen 12

1. Montagevoorbereiding

m m
m

m
m m

1.1. Belangrijke aanwijzingen

- Informeer u bij uw verantwoordelijke bouwinstantie (gemeentekantoor, ma
m
- Een solide fundering is belangrijk voor de houdbaarheid en de veiligheid
m
- Voor de verankering van de buitensauna is de klant verantwoordelijk. Geen
- m
m
- m m
of alle afzonderlijke delen werden geleverd. Als er delen ontbreken, neem dan
14 m
- Bewaar het afleveringsbewijs, de factuur en de montagehandleiding voor
- m m
- m

Let op!
m
een elektricien of een vergelijkbaar gekwalificeerd persoon.

- m m
m
- Hout is een natuurlijk product dat ondanks correcte opslag kan uitzetten,
m m m
m
- Het hout van de buitensauna is onbehandeld. Om de levensduur te verlengen,
m m
- De houten onderdelen die binnen worden gebruikt, mogen niet met verf

NL

- Als het regent kan er water naar binnen komen – de saunabarrel is niet 100% dicht. Om water uit de vloer af te voeren, worden in de groef voor de voor-

  stalen strips zijn geplaatst, dienen deze aan de onderkant open te zijn zodat

- Condensatie kan watervlekken veroorzaken, vooral onder de ruit. Droog de vatsauna regelmatig door deze op te warmen zonder infusie of, in het geval van een combi-oven, met behulp van het nadroogprogramma.
- m m 5 m
- m m m

1.2. Fundering

9

S

m
m m

1.3. Verankering van de buitensauna

m m m m

1.4. Vereist gereedschap

- m m
- m m
- R m
- Boormachine met diameter 4 mm, 5 mm, 6 mm, 20 – 30 mm (voor stroomkabel
-

- S
- m
-
-

m m

m

m

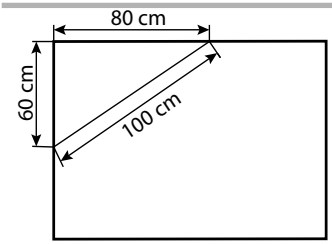

m m m
voorzichtig om te gaan – gehard glas kan door stoten in kleine scherven
m

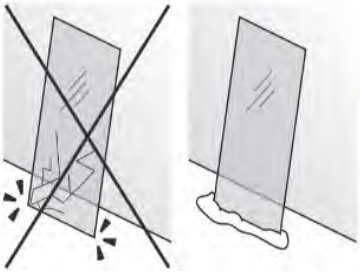

1.5. Onderhoud en reiniging

- De sauna moet vanbinnen met een vochtige doek worden gereinigd. Ge m S S 25040
- Als de sauna voor langere tijd niet wordt gebruikt, adviseren wij de cabine m m m mm m

m m m

Als ze zich net onder het oppervlak bevinden, kunnen ze bij hitte open

m m
verwijderd. Als alleen harsdruppels ontstaan, deze laten uitharden en m m

1.6. Afvoer

- m

2. Montage cabine

LET OP!
m 10 9

2.1. Montage voeten

Leg de impregneerde standvoeten [1,33] op de fundering (zie pagina 9) zoals
12 m
duigen [3a].

m m
S m m

2.2. Montage vatduigen

Begin met het leggen van de onderste duig [2] (met afvoer – zie pagina 13).

m m

Breng telkens 5 duigen [3a] links en rechts aan en schroef deze op de stand

2.3. Montage voor- en achterwand

Monteer de afzonderlijke delen van de voorwand [7a,b,c,d, 31] aan elkaar (
14

met de waterpas, en zet deze tijdelijk vast met twee duigen.

LET OP - GLASBREUK!
De schroeven voor het glaselement [8] mogen er UITSLUITEND aan

Voor de verlichting monteert u eerst de houten lat [12] in het midden op de

2.4. Voltooiing van het vat

Let op de plaatsing van de duigen met kabelgoot [3b]: 2 duigen onder
10 2

m

Afsluiting van het vat: Gebruik de juiste combinatie van de geleverde vulset
(= duigen [4] met lijsten [5, 6])

NL

Monteer de spanbanden [24] (zie pagina 19).

Let op dat de spanstangen [23,25,26,27] in de onderste helft van de

m
S m
m m m m

2.5. Montage deur

Het deurframe [13, 17] wordt van binnen in de opening geplaatst. De deur moet

Bevestig de deur van buiten vast met de afdeklijsten [15].
Deurgrepen[14] worden van binnenuit vastgeschroefd.

2.6. Montage interieur

Monteer de bankopleglatten [9a,b] op een hoogte van ca. 52 cm tot de onder

Plaats de banken [18] en schroef deze vast met de duig. Bevestig de standvoeten [37] aan de banken.
Bevestig de rugleuningen [19] ca. 20 cm boven de bank.

2.7. Montagetoebehoren

Monteer het ventilatierooster [38] en de stop [34] in de onderste duig. Plaats het vloerrooster [11] horizontaal.
Montage kachelrooster [35, 36].
Montage ventilatie-instelrichting [29] binnen en insectenhor [28] buiten.

m m mm

Klem de LED-strip [22] vast, en boor op het gewenste punt de kabeldoorvoer

m

Gebruik de kabelafdekstrips [21a,b] afhankelijk van hoe de kabels worden gelegd.

2.8. Montage dakbedekking

Monteer de driehoekige strips [10] (regen-druppelrand) op een hoogte van ca.
11 m
Begin met de montage van de Bitumineuze shingle [30] bij de driehoekige strips
m m
m m
m
m
m

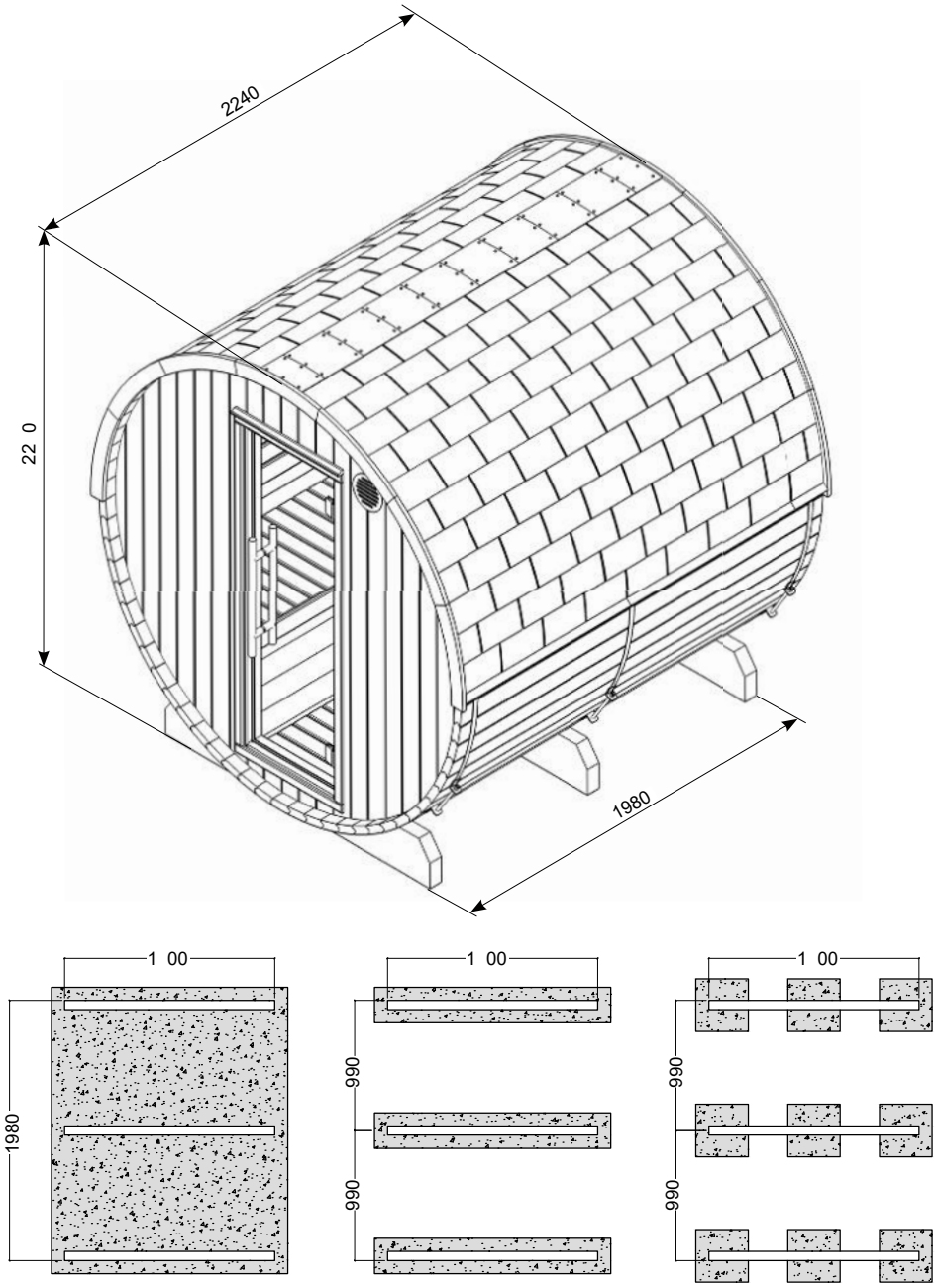
2240
22 0
1980
1 00
1980
1 00
990
990
1 00
990
990

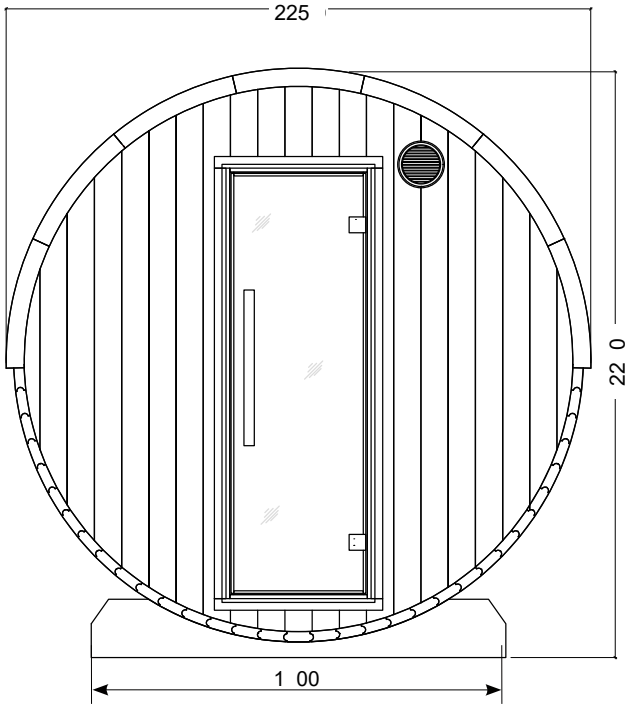
225
22 0
1 00

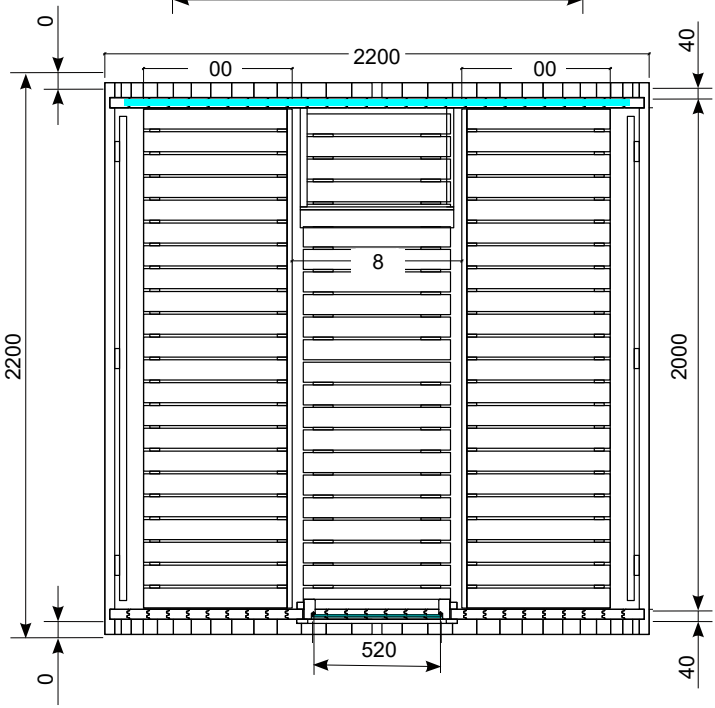
0
2200
00
00
40
8
2200
2000
520
0
40

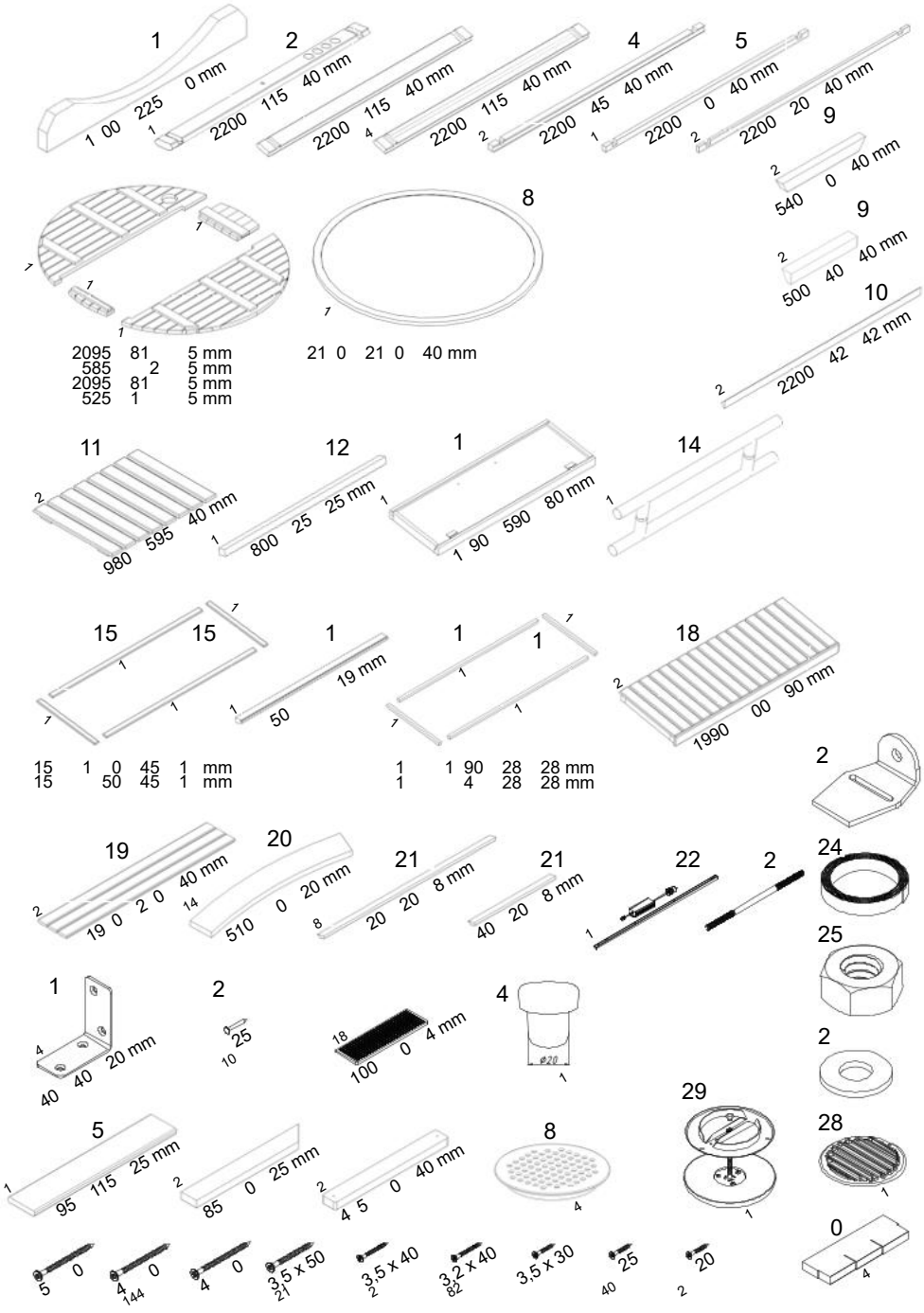
1
1 00 225 0 mm
2
2200 115 40 mm
2200 115 40 mm
4
2200 115 40 mm
2200 45 40 mm
5
2200 0 40 mm
2200 20 40 mm
9
540 0 40 mm
9
500 40 40 mm
10
2200 42 42 mm
8
21 0 21 0 40 mm
2095 81 5 mm
585 2 5 mm
2095 81 5 mm
525 1 5 mm
11
980 595 40 mm
12
800 25 25 mm
1
1 90 590 80 mm
14
15
15
15 1 0 45 1 mm
15 50 45 1 mm
1
19 mm
50
1
1
1 1 90 28 28 mm
1 4 28 28 mm
18
1990 00 90 mm
2
19
19 0 2 0 40 mm
20
510 0 20 mm
21
20 20 8 mm
21
40 20 8 mm
22
2
24
25
1
40 40 20 mm
2
25
10
18
100 0 4 mm
4
ø20
2
29
5
95 115 25 mm
2
85 0 25 mm
2
4 5 0 40 mm
8
28
0
5 0
4 0
144
4 0
3,5 x 50
21
3,5 x 40
2
3,2 x 40
82
3,5 x 30
25
40
20
2
4

2 1

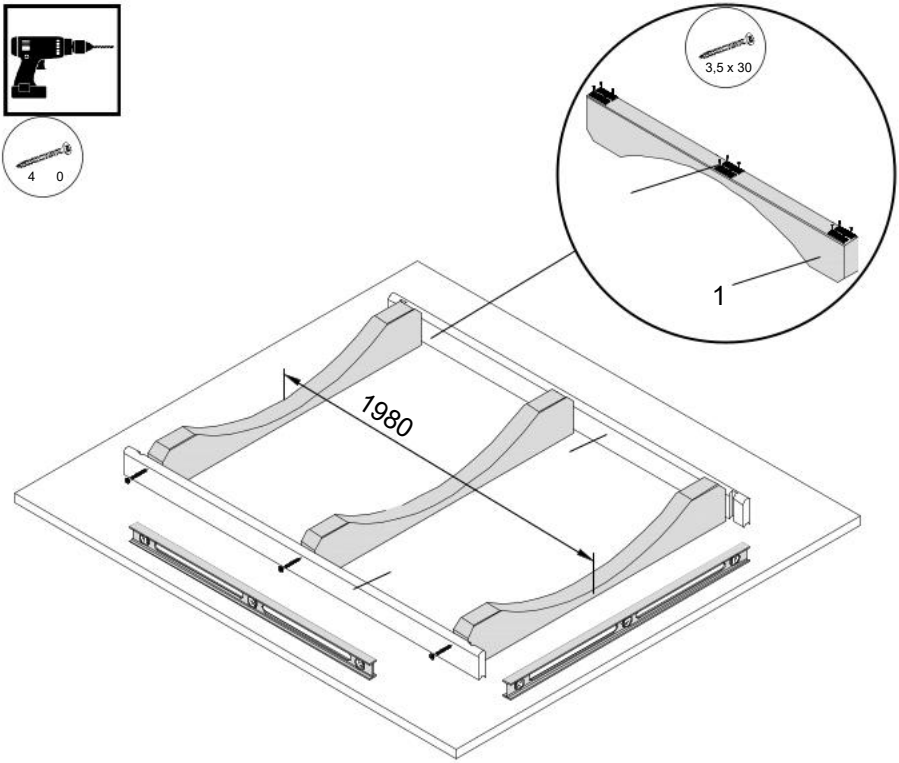

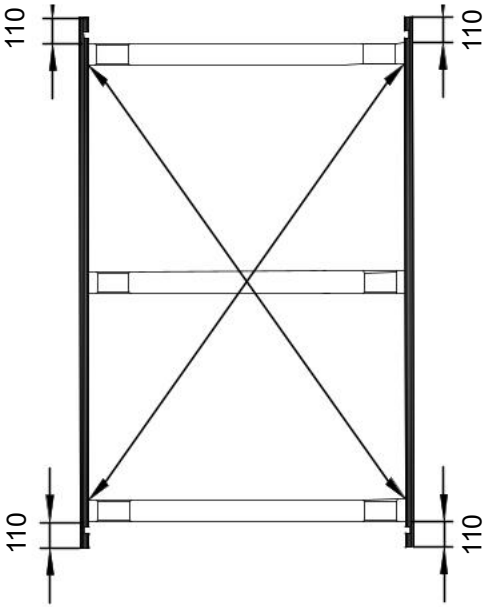

2 2

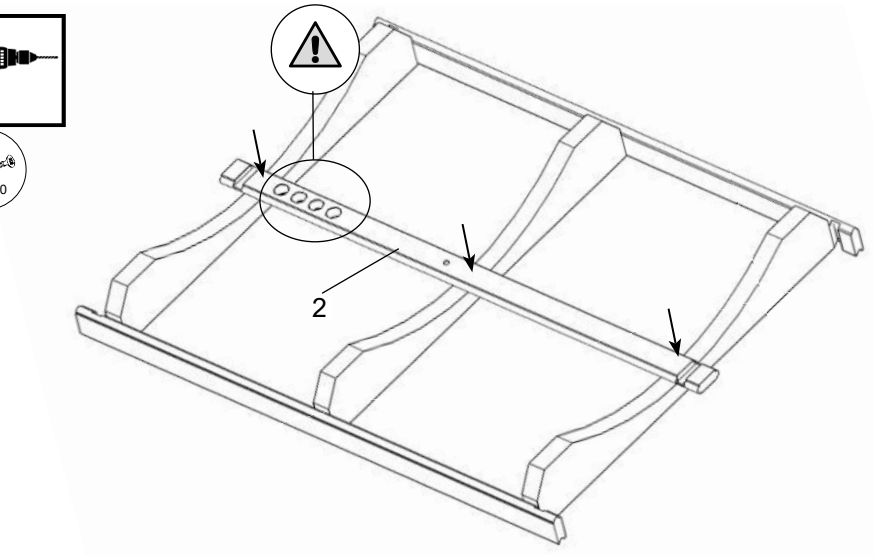

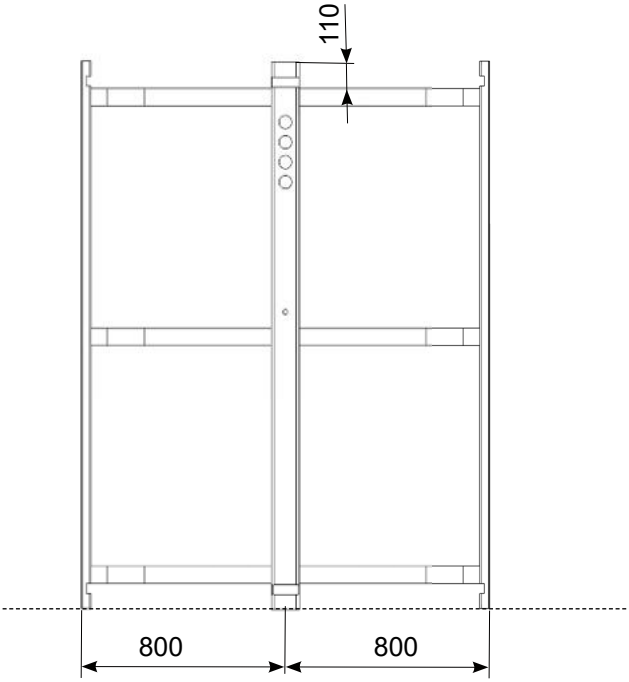

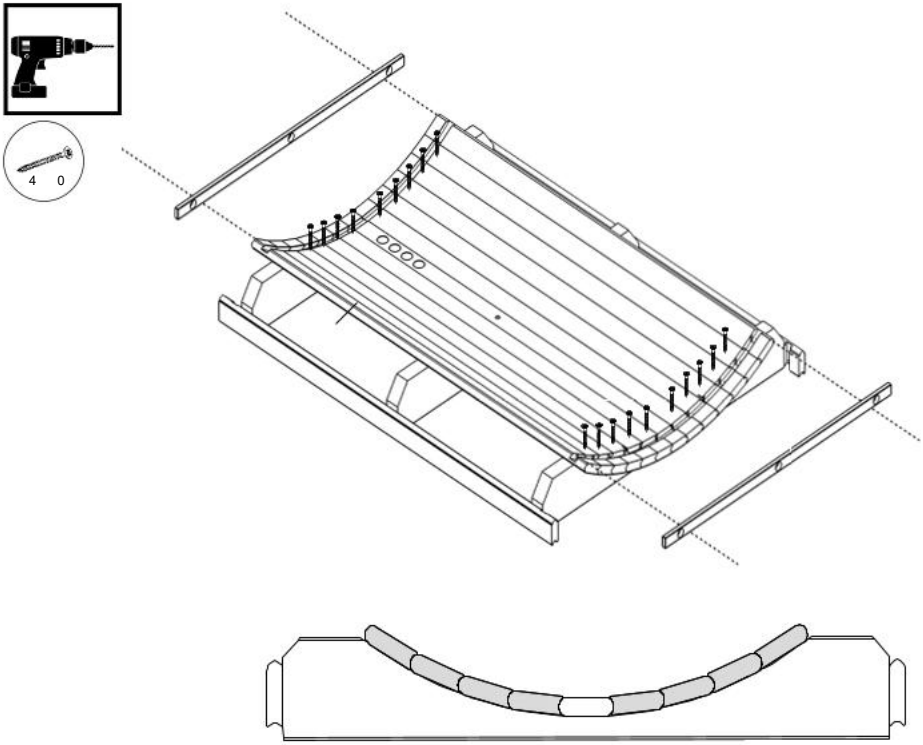

2

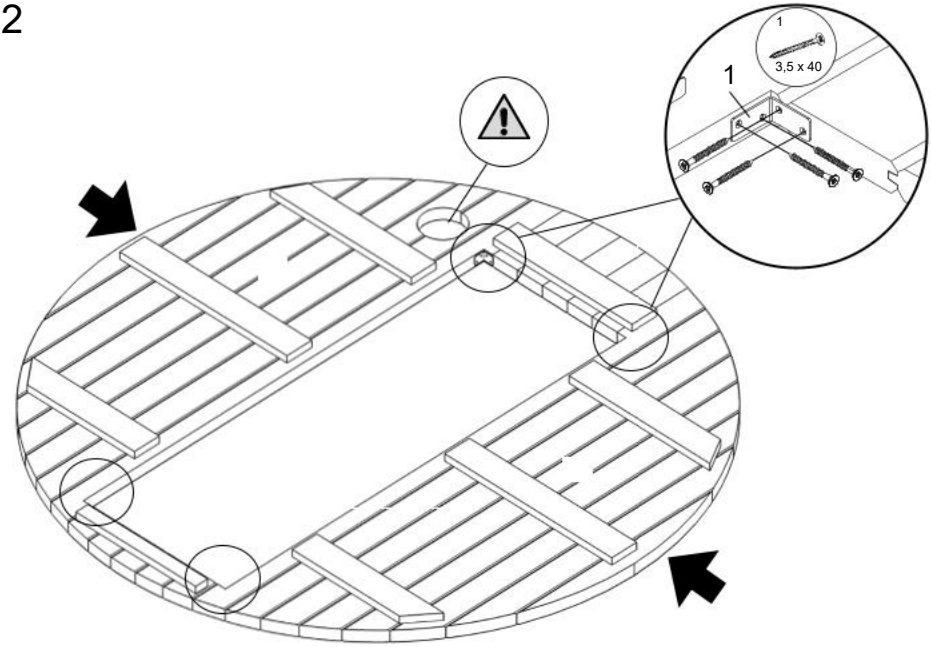

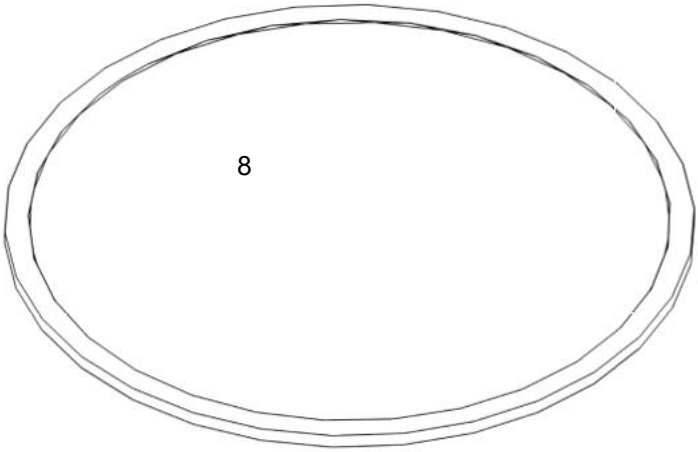
8

4 0

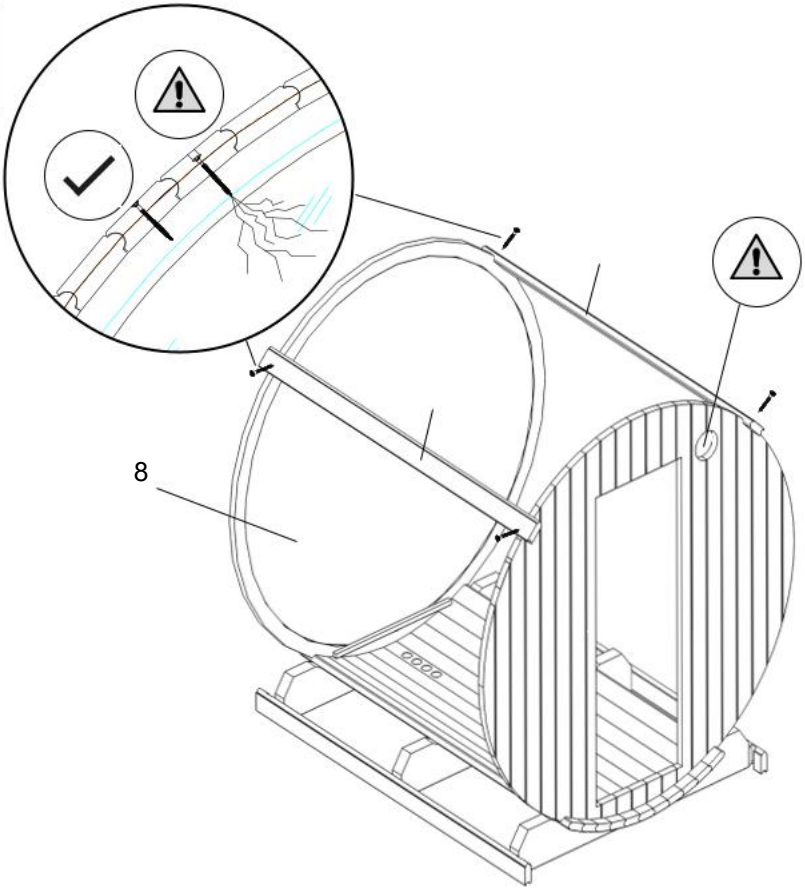
8

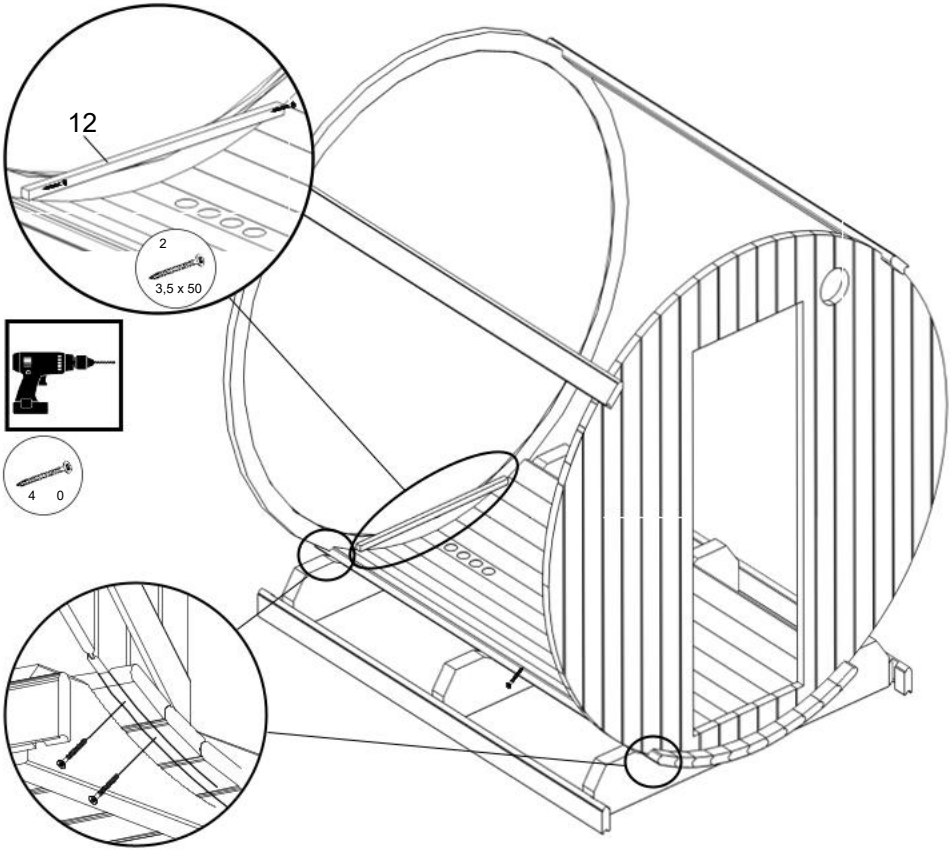
12
2
3,5 x 50
4 0

2 4

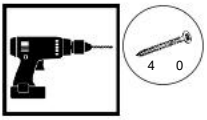

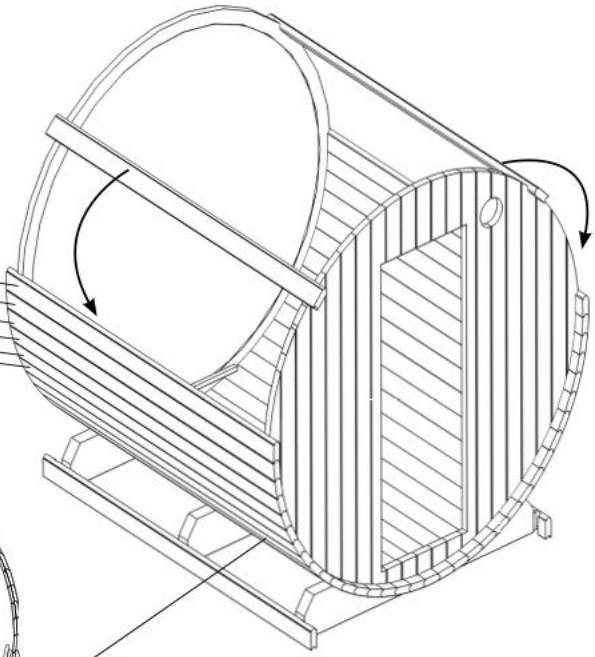

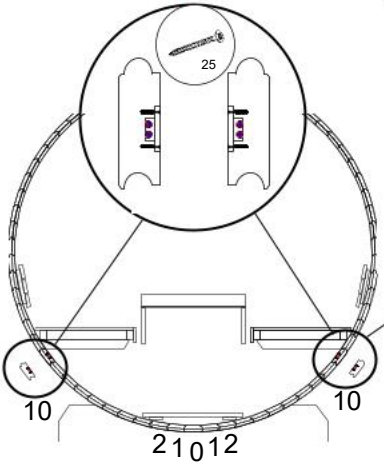

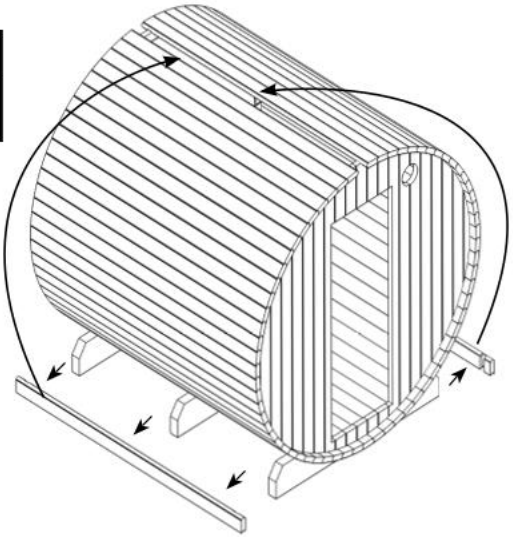

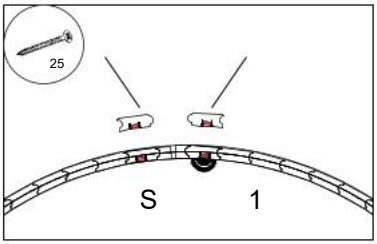

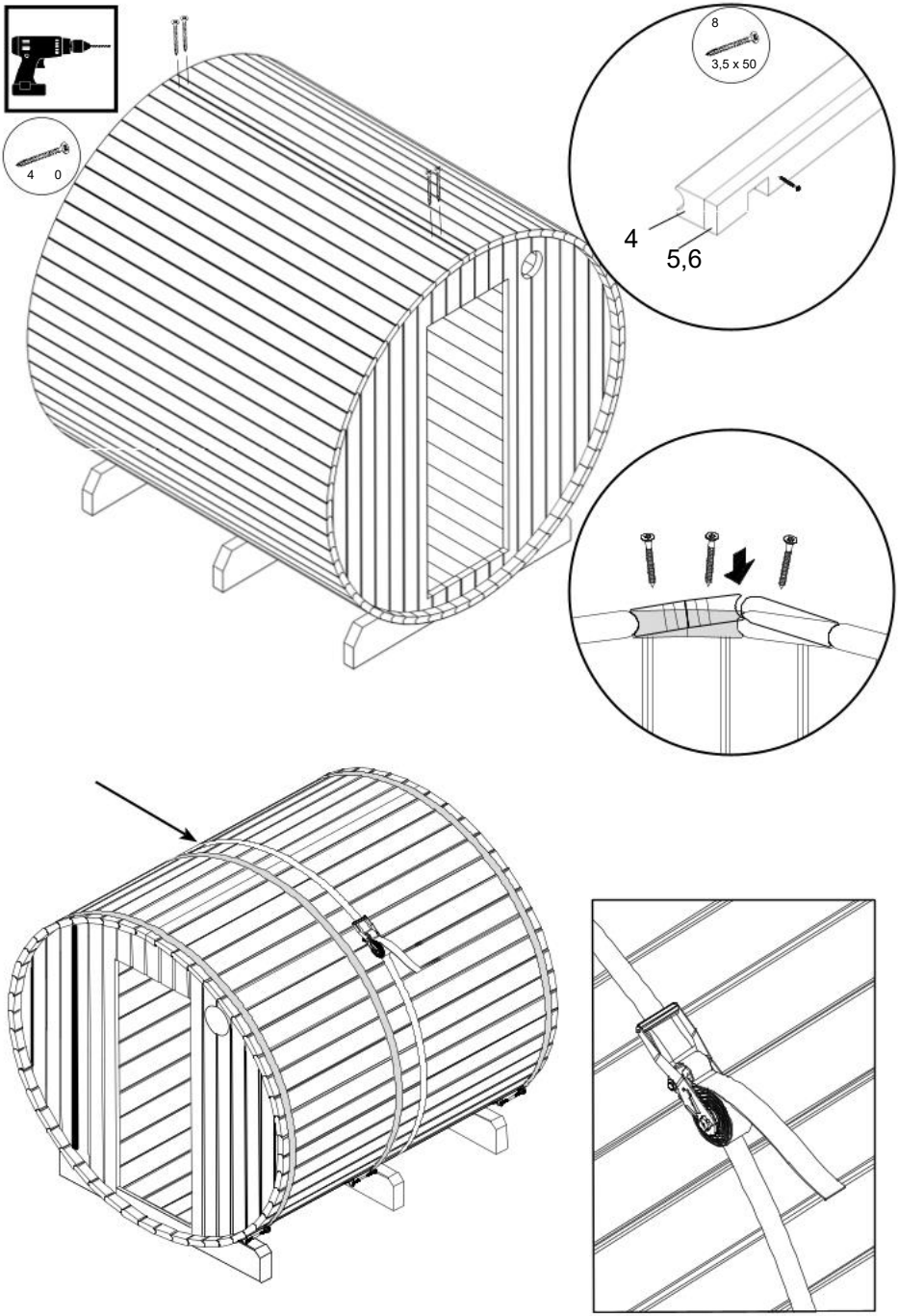
4 0
8
3,5 x 50
4
5,6

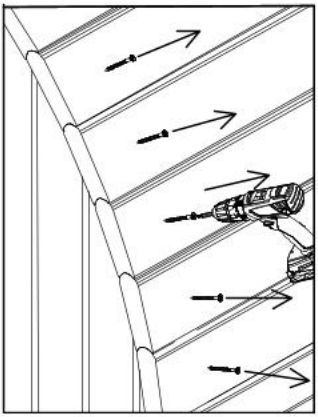

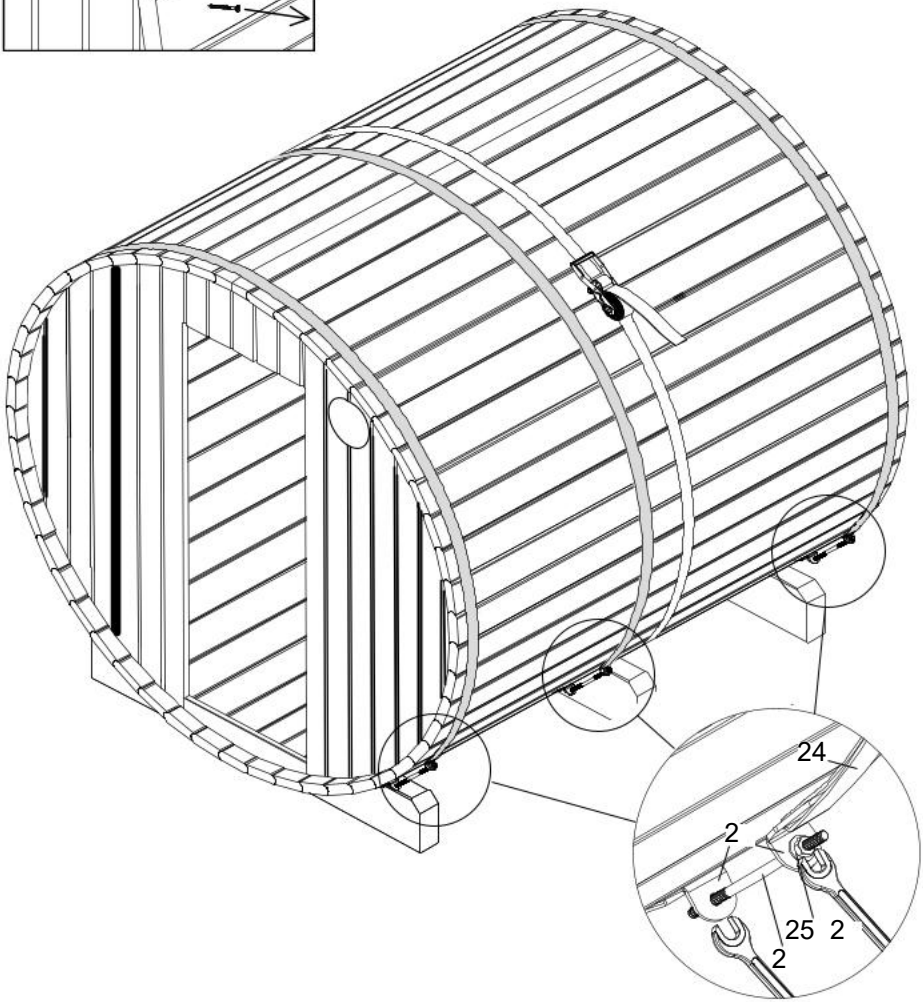
24
2
25
2
2

2 5

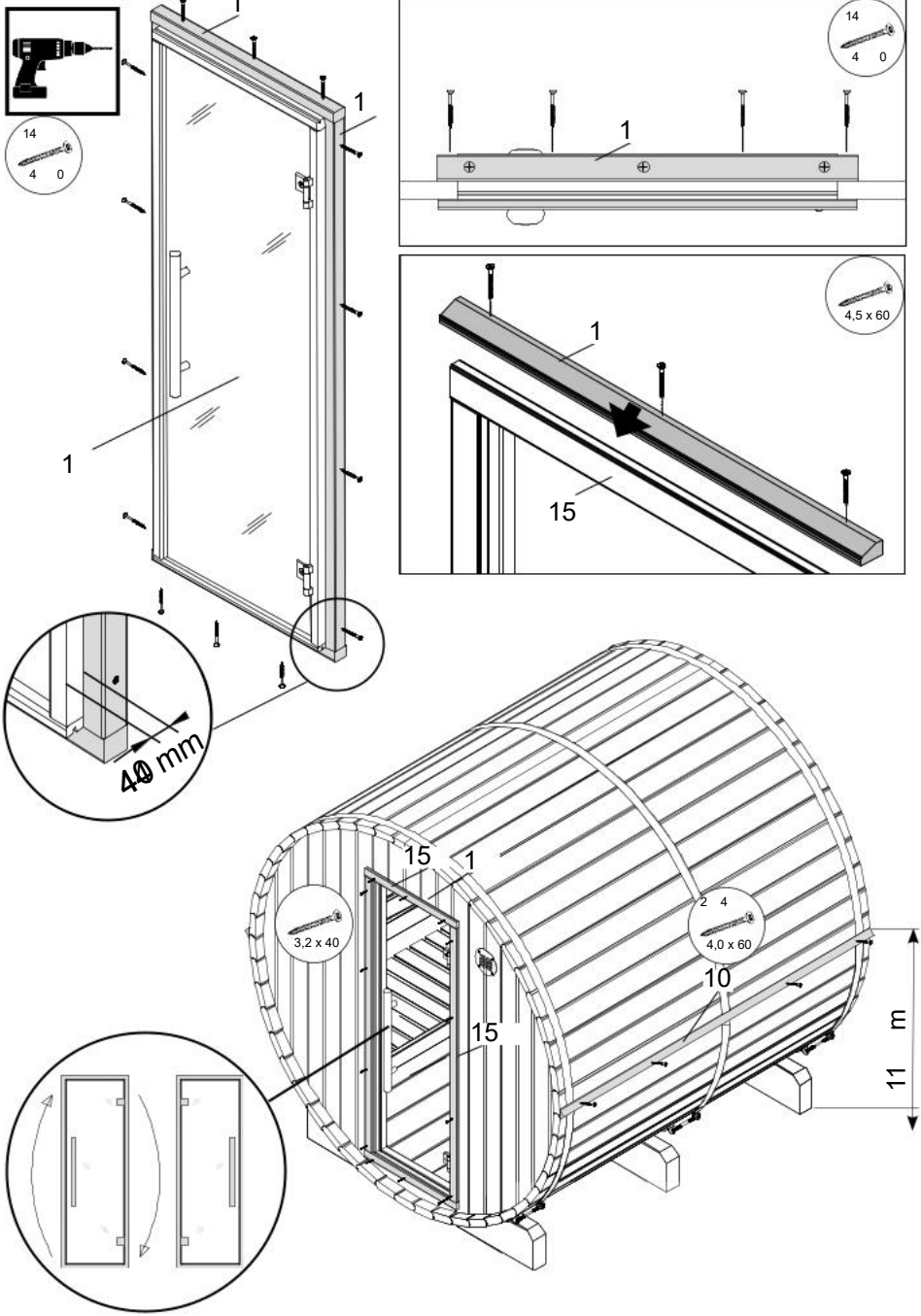

2

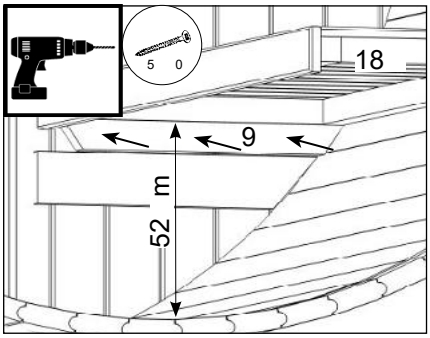

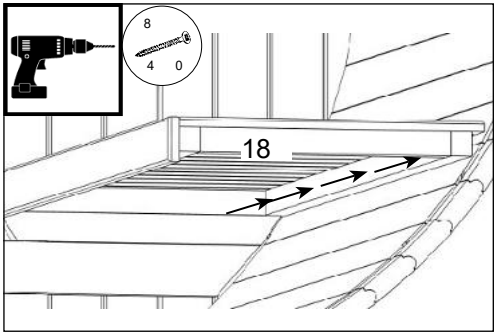

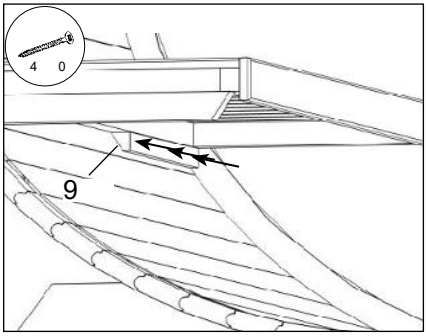

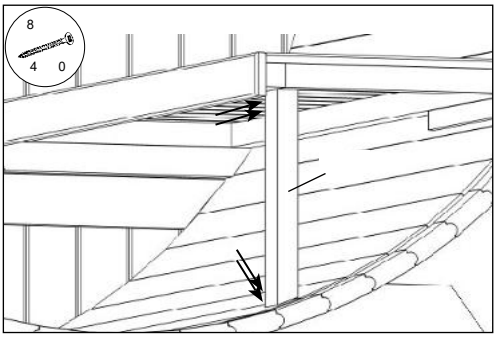

2

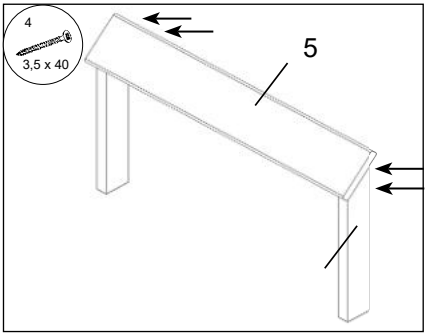

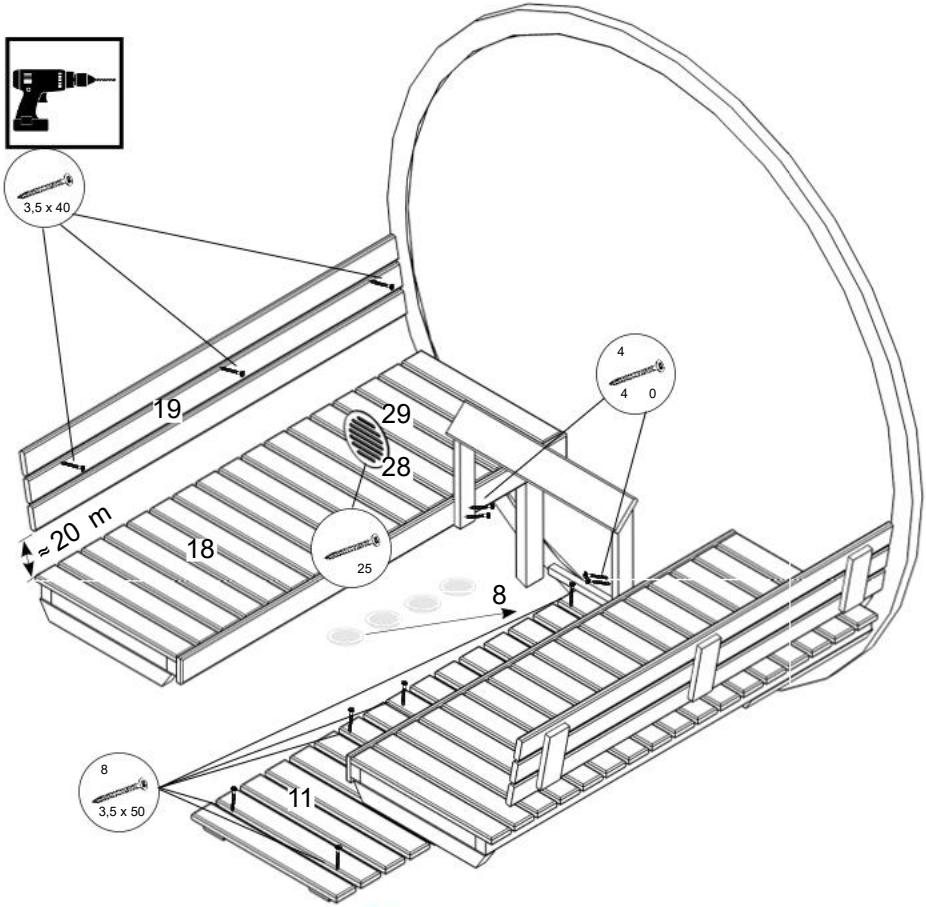
3,5 x 40
19
29
28
4
4 0
≈ 20 m
18
25
8
8
3,5 x 50
11

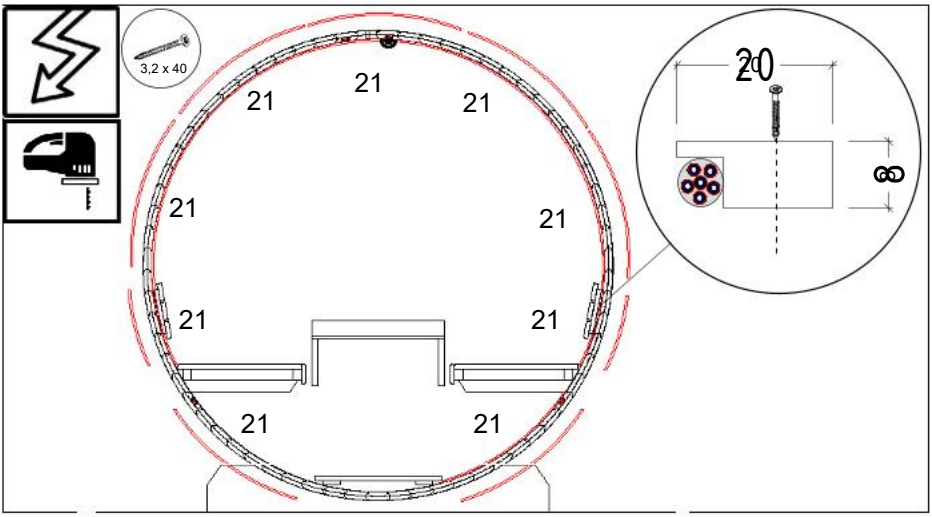
3,2 x 40
21
21
21
21
21
21
21
21
21
20
20
8

2 8

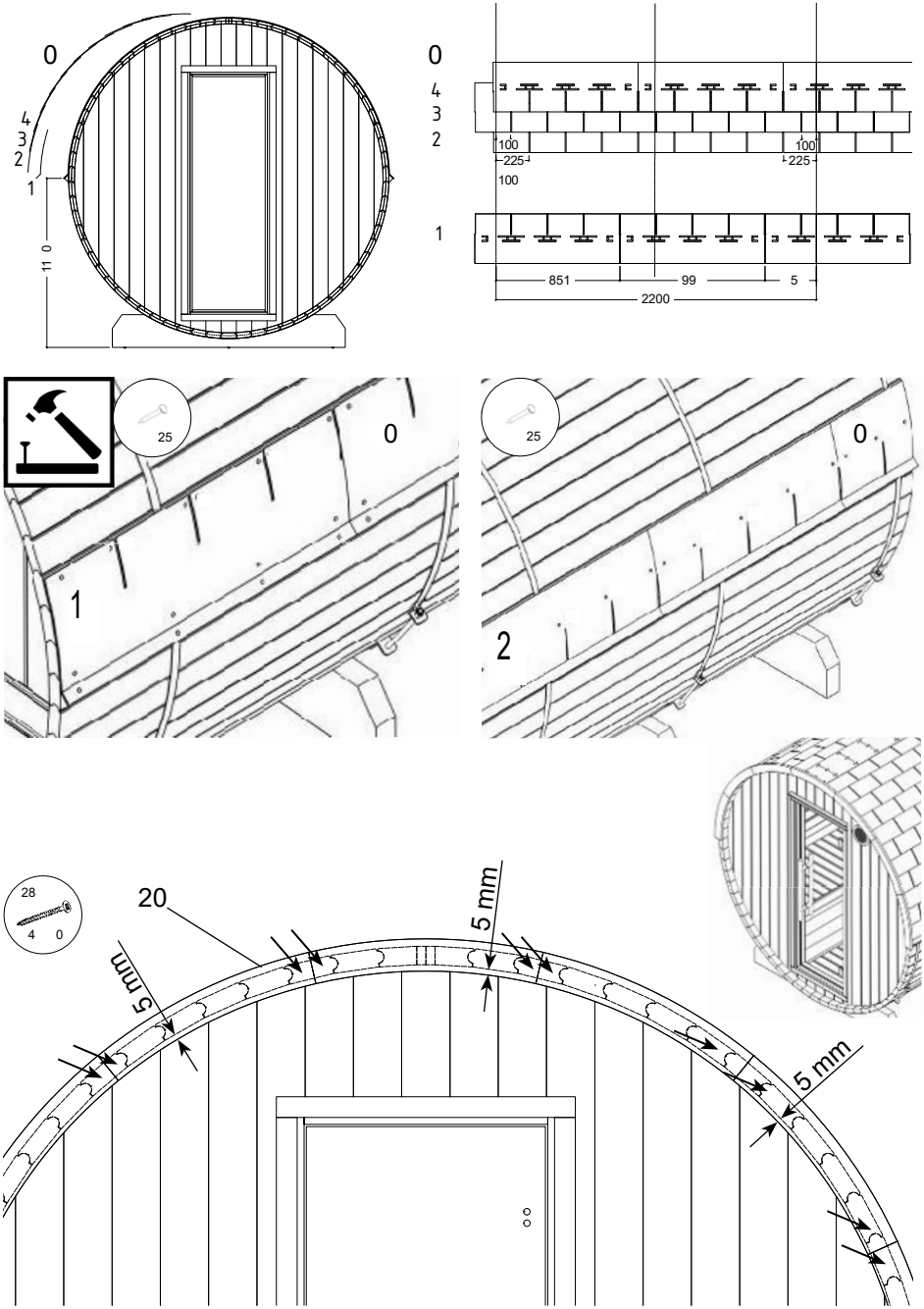
0
4
3
2
1
11 0
0
4
3
2
1
100
225
100
100
225
851
99
5
2200
25
0
1
25
0
2
28
4 0
20
5 mm
5 mm
5 mm

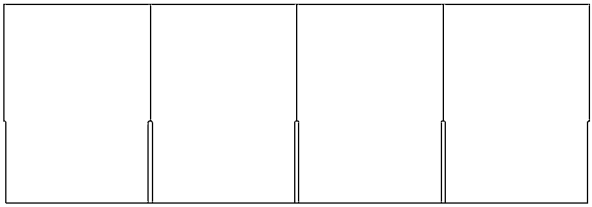

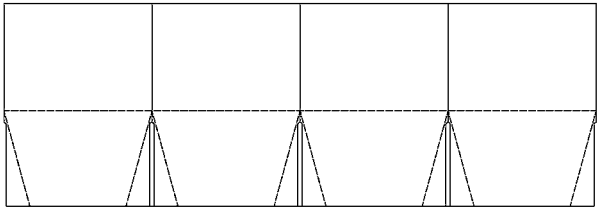

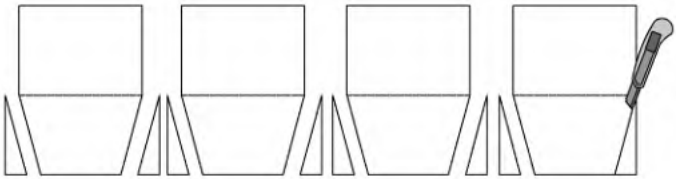

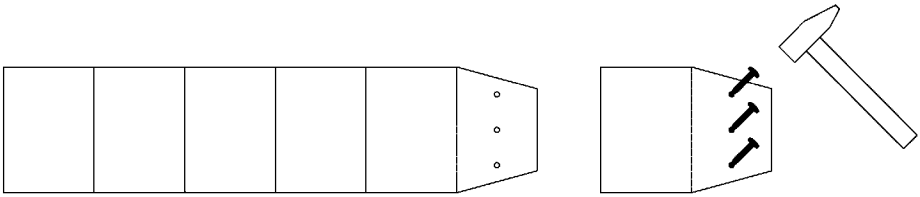

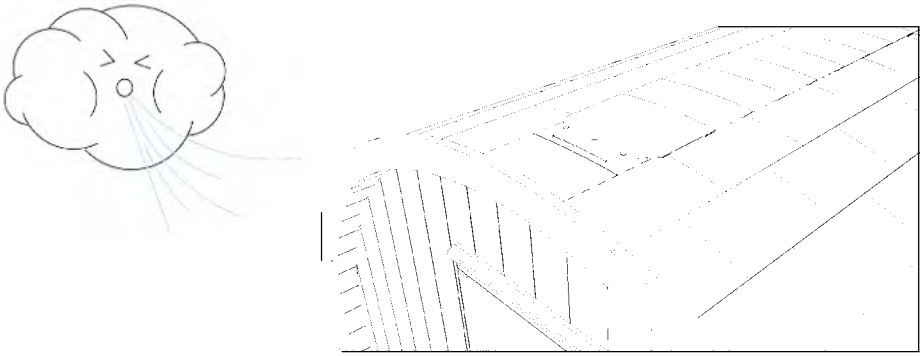

Let’s sauna.

@ harviaglobal

GLOBAL
Harvia Finland
Teollisuustie 1-7
40951 Muurame
FINLAND
T +358 207 464 000
harvia@harvia.com

CENTRAL EUROPE
Harvia Austria GmbH
Wartenburger Straße 31
4840 Vöcklabruck
AUSTRIA
T +43 (0) 7672 22 900-50
info@harvia.com